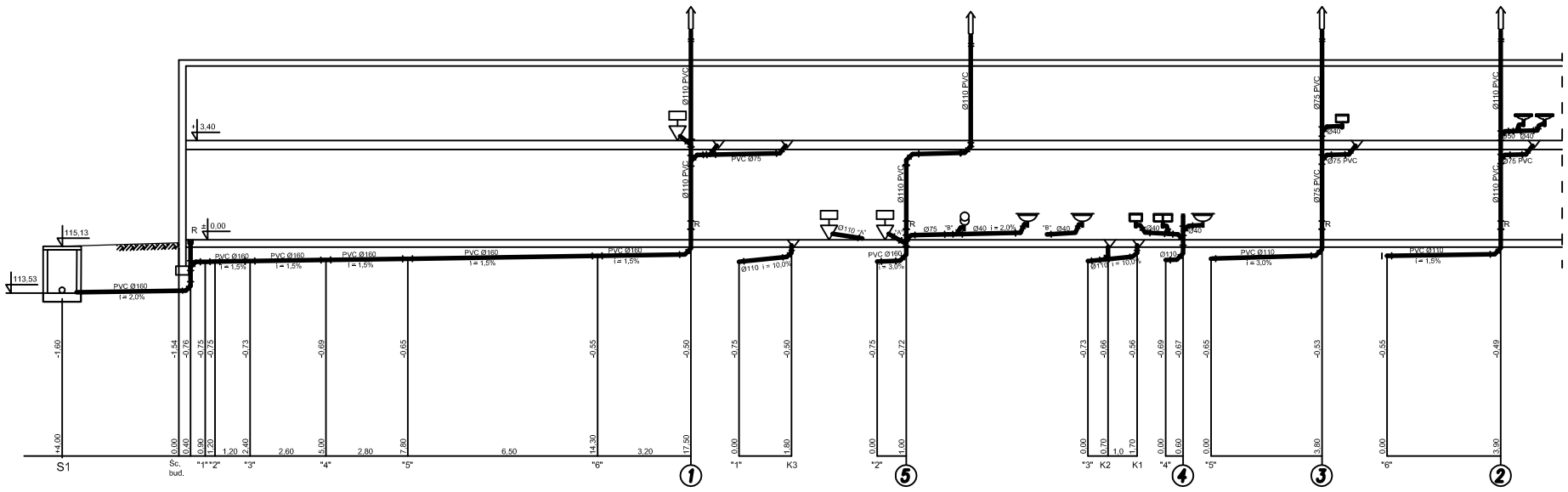

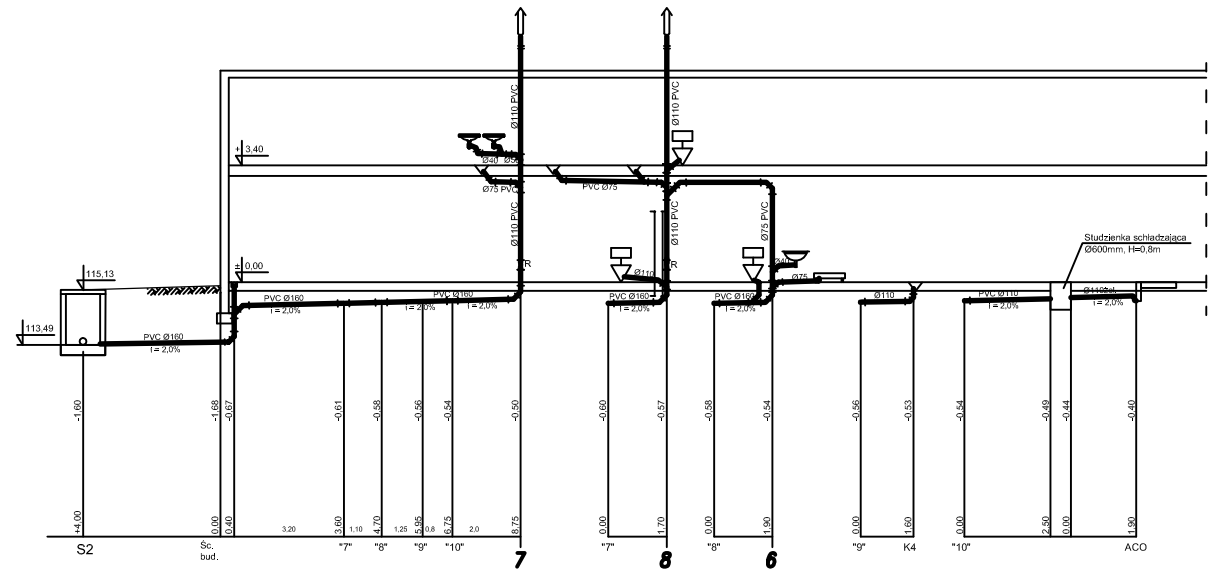

PRACOWNIE BADAWCZO PROJEKTOWE
ekosystem
Spółka z o.o. w Zielonej Górze
65-364 ZIELONA GÓRA, ul. KOŻUCHOWSKA 20C, Tel.(Fax): +48 68 456-33-00 (13)

ZAMAWIAJĄCY	GMINA KOZIENICE, ul. PARKOWA 5, 26-900 KOZIENICE						
NAZWA ZADANIA I ADRES	PROJEKT BUDOWLANY LINII SORTOWNIE ODPADÓW KOMUNALNYCH WRAZ Z NIEZBĘDNYMI ELEMENTAMI ZAGOSPODAROWANIA TERENU – WYSYPISKO KOMUNALNE W KOZIENICACH						
OBIEKT	Budynek administracyjno-socjalny						
FAZA ZADANIA	PROJEKT WYKONAWCZY	BRANŻA	SANITARNA	SPECJALNOŚĆ	NR UPRAWNIEŃ	DATA	PODPIS
SKALA / DATA	1 : 100 PAŹDZIERNIK 2007 R.	KIER. ZESPOŁU	mgr inż. P. PILICYDIS	INŻ. SANIT.	16/PM/Ke	10.2007	
TYTUŁ RYSUNKU	ROZWINIĘCIE KANALIZACJI SANITARNEJ	PROJEKTANT	mgr inż. A. ROMEJKO	INŻ. SANIT.	44/PM/70	10.2007	
		SPRAWDZAŁ	mgr inż. A. TARADYŚ	INŻ. SANIT.		10.2007	
		SPRAWDZAJĄCY	mgr inż. R. MIRECKI	INŻ. SANIT.	61/PM/70	10.2007	
NR UMOWY	1/59/PT/2006	NR RYSUNKU	R -PW- 2 - S -2-04-0B				